Vitrage CLEARSTAR™

Détail épuré à son poroxysme

CLEARSTAR va encore plus loin. Ce vitrage extra blanc a les mêmes propriétés que MONOSTAR: un raccord direct aux parois, le plafond et le sol. Montée dans les bâtiments historiques en tant que linteau vitré avec des exigences coupe-feu. Disponible dans différentes variantes d'exécution avec diverses constructions de portes. Longueurs illimitées, mais sans colle d'assemblage apporant contrairement à MONOSTAR.

Isolation phonique jusqu'à 43 dB

Vitrage coupe-feu transparent

Longueur illimitée avec joints de vitrage transparents

Combinaison possible avec

- Portes DELTASTAR/FRAMESTAR, portes à panneau plein
- Systèmes de paroi de séparation DELTASTAR/FRAMESTAR/MONOSTAR/PYROSTAR
- Pour tout type de paroi courant
- Différentes associations aluminium et huisseries en bois

Type	vitrage (198)
Matériau	verre coupe-feu
Classe coupe-feu	EI30, EI60
Structure porteuse	maçonnerie/cloison légère/autonome
Épaisseur d'élément	selon exigences demandées
Valeurs phoniques	Rw = 38–43 dB (valeur laboratoire) avec la structure de verre correspondante
Surfaces	transparent, satiné, sablé
Options	assemblage à onglet, verre extra-blanc
Dimensions	longueur de paroi illimitée H 3000 mm, élément L 2000 mm, Amax 6 m^2 (No. AEAI 27602 – EI30) H 3000 mm, élément L 1600 mm, Amax 4.8 m^2 (No. AEAI 21832 – EI60)
Combinaisons	– Porte-fenêtre (chapitre 05.02) – Éléments de paroi de séparation PYROSTAR (chapitre 08.05)

Conçu et fabriqué en Suisse

08.04

Vitrage EI60 (coupe horizontale/verticale)

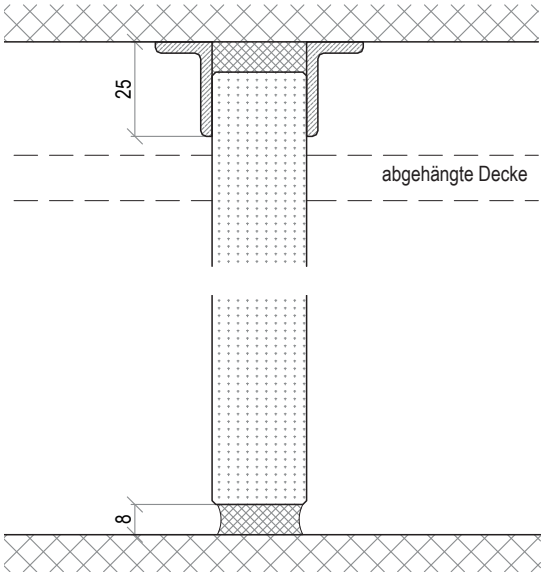

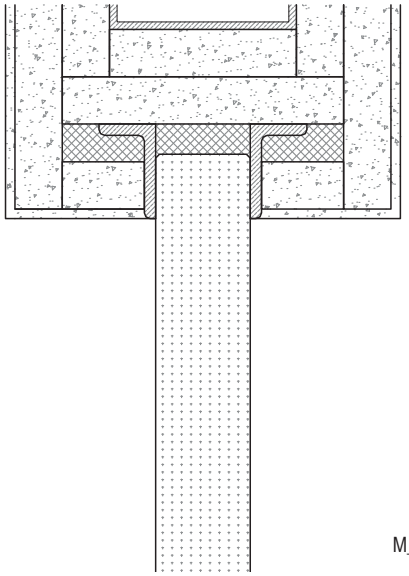

Vitrage EI60 avec raccord porte-fenêtre (coupe horizontale)

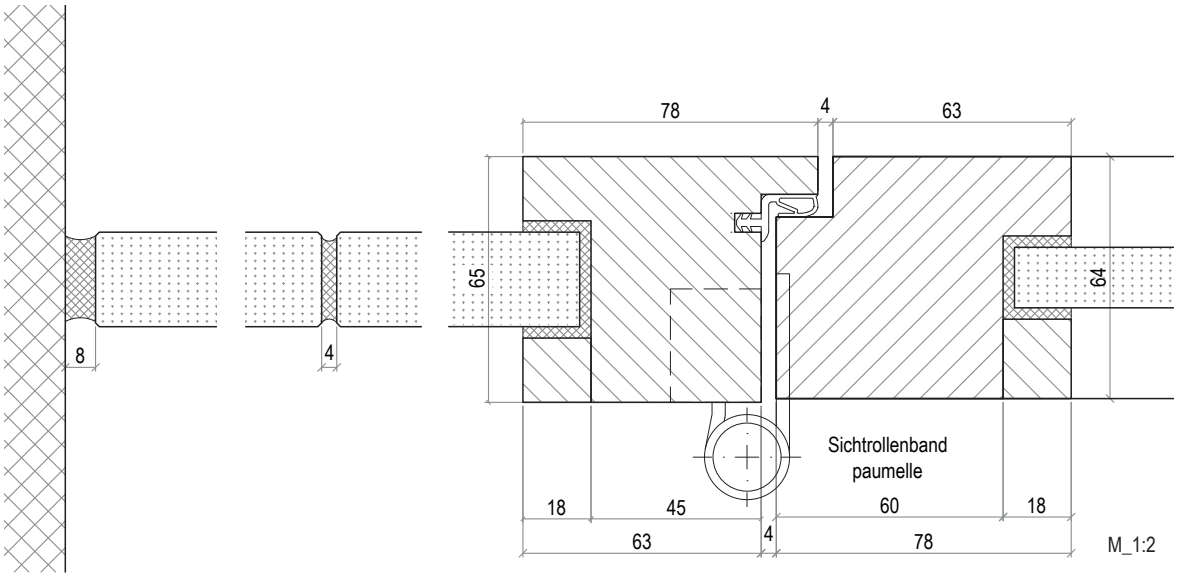

En raison du développement continuel de nos produits les dimensions peuvent changer – veuillez toujours les faire confirmer par nous avant l'exécution.

Variantes d'exécution (élévation)

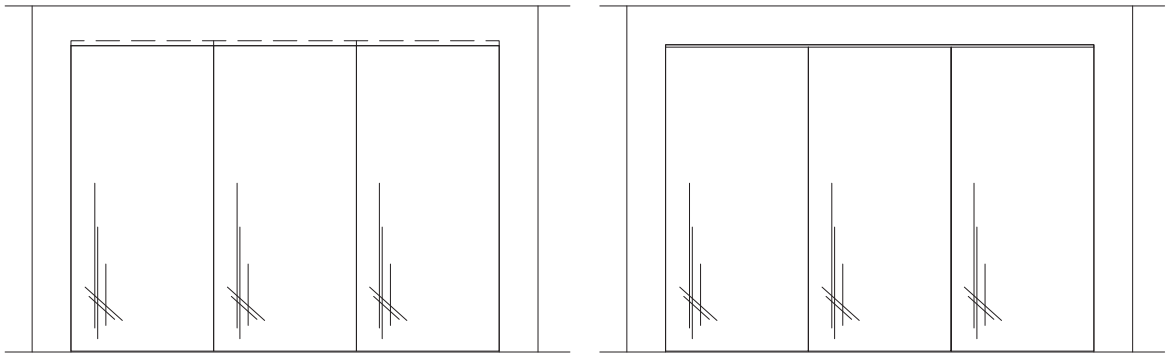

M_1:40

Option avec profilés alu et les angles à l'onglet, détail d'angle (coupe horizontale)

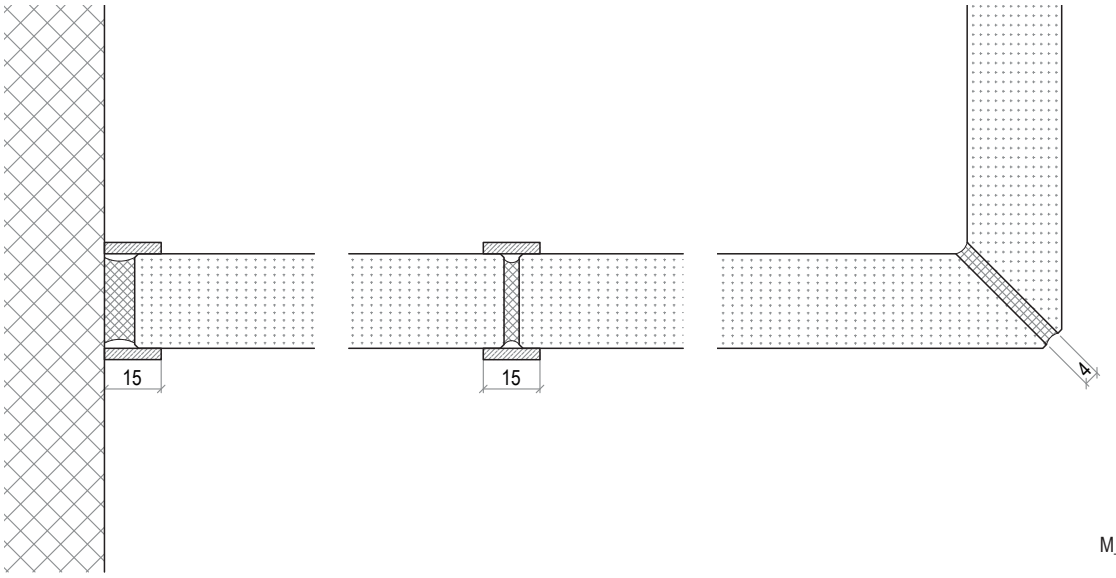

M_1:2